VEKO LED hlbokožiarič LENS UGR IP20

LM79 LM80



UNN240 NBC

Popis

Krytie, odolnosť:	**IP20**
Životnosť:	**L70B10: 50 tis. hod. FIX, 100 tis. hod. DALI**
Efektivita:	**137 lm/W**
Komponenty:	**Osram, Seoul, Philips**
Inštalačná výška:	**12-30 metrov**
Dodanie:	**do 21 dní**
Záruka:	**podľa typu 2-10 rokov****

Rozmery a krivka svietivosti

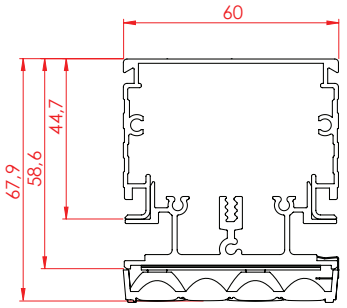

Dĺžka: 1530 mm.

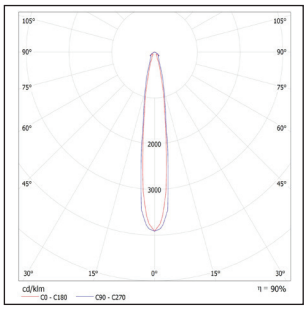

LED svietidlo lineárneho osvetľovacieho systému VEKO má extrémne hlbokú charakteristiku so špeciálnou optikou tvorenou šošovkami, ktorá bez potreby reflektor usmerňuje svetelný toku pre stredne veľmi vysoké priemyselné priestory a uličky skladových regálov. Svietidlo je v súlade s požiadavkami BREEAM/EIA. V svietidle je použité veľké množstvo kvalitných LED čipov /240/ so stredným výkonom, čo znižuje oslnenie a rozkladá svetelný tok do väčšej plochy.

Svietidlo je vyrobené z hliníkového profilu a je určené pre lištový nosný systém svietidiel VEKO. Hliníkový profil tela svietidla a lištového systému VEKO zabezpečuje ideálny odvod tepla, čo ho predurčuje k vysokej životnosti. Tvarová a mechanická stálosť hliníkového profilu zvyšuje životnosť svietidla aj v náročných priemyselných podmienkach s vyššou teplotou.

Životnosť svietidla je za normálnych okolností min. 50.000 prevádzkových hodín pri FIX predradníku/L70B10 do 35°C/ a 100.000 prevádzkových hodín pri DALI predradníku /L70B10 do 35°C a 45°C pre 40W typ/ s ovládací systémom, záruku je možné rozšíriť až do 10 rokov. Svietidlo je možné použiť s lištovým systémom VEKO v krytí IP20. Sú k dispozícii rôzne výkonové varianty a svetelné zdroje /napr aj 3000K/.

Núdzové osvetlenie

Svietidlo je možné doplniť o núdzovú nadstavbu so samostatnou batériou, SELF TEST núdzovým predradníkom, ktorá má výkon 11% svietidla počas 1 hod. Verziu s programovateľným DALI predradníkom je možné nastaviť na určité % výkonu pri napájní jednosmerným DC napätím pre použitie s centrálnym batériovým systémom CBS.

Elektronika svietidla a ovládanie

Na výber sú 3 rôzne predradníky svietidla:
FIX on/off, stmievateľný 1-10V, programovateľný DALI.
Svietidlá je v kombinácii s lištovým systémom VEKO možné spínať on/off, stmievať centrálnym systémom 1-10V a DALI alebo ovládať a stmievať pomocou senzorov VEKO bez potreby centrálneho systému.

Konštantný svetelný tok

Pri programovateľnej verzii svietidla je možné použiť funkciu konštantného svetelného toku, ktorá ešte viac šetrí Vaše náklady. Predradník znižuje zbytočné "presvetlenie" priestoru na začiatku užívania osvetľovacej sústavy a v čase, tak ako klesá efektivita svietidla, pridáva výkon, aby bolo osvetlenie vždy na úrovni, ktorú potrebujete.

Technické údaje

TYP IP20	LUMEN	PRÍKON	LUMEN / WATT	ON/OFF KÓD	KÓD 1-10V	KÓD DALI
UNN240 NBC	9440	69 W	137	F	D	Dd
UNN240 NBC CLO	8024	58-69 W*	137	-	-	DdC

* priemerný príkon svietidla s CLO funkciou je priemer jeho okrajových hodnôt príkonu

** 1. 2 roky
2. S montážou alebo projektovým riadením:
BASIC: 5 rokov: max 25.000 hod. / PREMIUM: 10 rokov alebo max. do 50-100.000 hod. / EXCELLENCE: 10 rokov alebo max. do 50-100.000 hod. + SERVIS